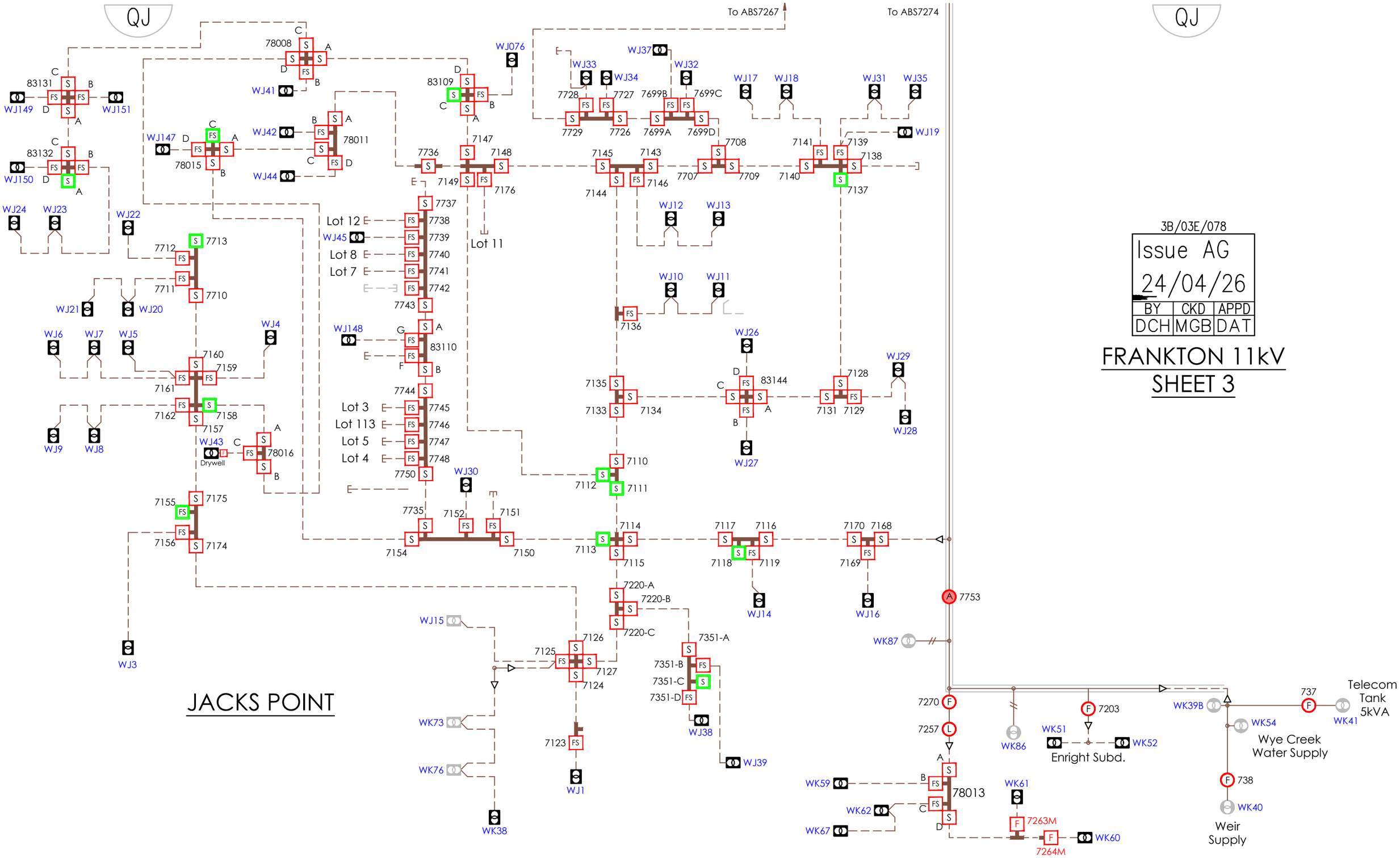
QJ
To ABS7267
To ABS7274
QJ
3B/03E/078
Issue AG
24/04/26
BY CKD APPD
DCH MGB DAT
FRANKTON 11kV
SHEET 3
JACKS POINT
78008
83131
83132
83109
78011
78015
78016
83110
83144
78013
7147
7148
7149
7176
7736
7737
7738
7739
7740
7741
7742
7743
7744
7745
7746
7747
7748
7750
7735
7152
7151
7154
7150
7155
7175
7156
7174
7160
7159
7161
7162
7158
7157
7713
7712
7711
7710
7145
7143
7144
7146
7707
7708
7709
7141
7139
7140
7138
7137
7136
7135
7133
7134
7128
7131
7129
7110
7112
7111
7114
7113
7115
7117
7116
7118
7119
7170
7168
7169
7220-A
7220-B
7220-C
7126
7125
7127
7124
7123
7351-A
7351-B
7351-C
7351-D
7753
7270
7257
7203
737
738
7263M
7264M
Lot 12
Lot 8
Lot 7
Lot 11
Lot 3
Lot 113
Lot 5
Lot 4
Drywell
WJ149
WJ151
WJ150
WJ147
WJ41
WJ42
WJ44
WJ076
WJ33
WJ34
WJ37
WJ32
WJ17
WJ18
WJ31
WJ35
WJ19
WJ24
WJ23
WJ22
WJ21
WJ20
WJ6
WJ7
WJ5
WJ4
WJ9
WJ8
WJ43
WJ45
WJ148
WJ12
WJ13
WJ10
WJ11
WJ26
WJ29
WJ28
WJ27
WJ30
WJ3
WJ15
WJ14
WJ16
WJ1
WJ38
WJ39
WK87
WK73
WK76
WK38
WK86
WK51
WK52
Enright Subd.
WK39B
WK54
Wye Creek
Water Supply
Telecom
Tank
5kVA
WK41
WK40
Weir
Supply
WK59
WK62
WK67
WK61
WK60